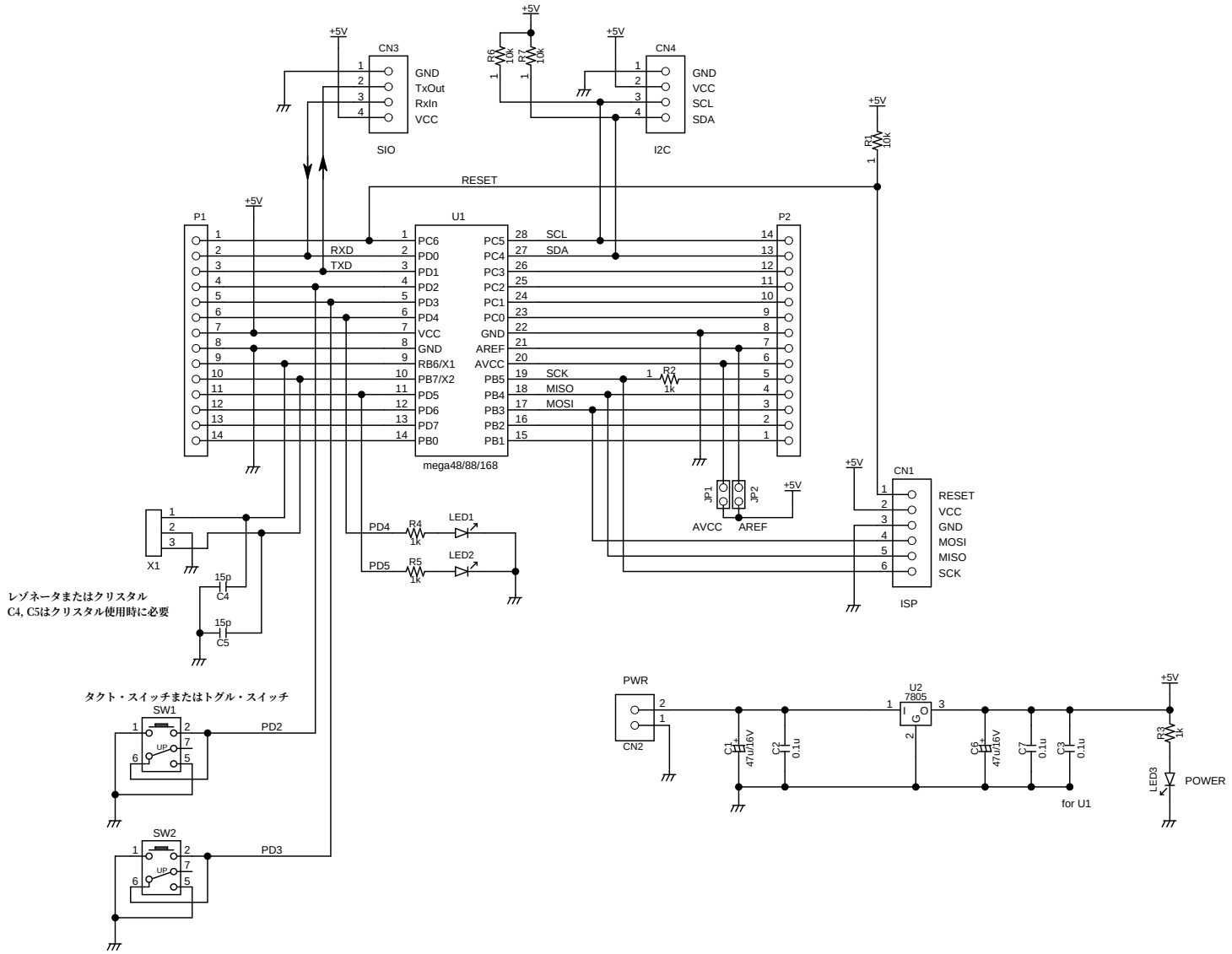

TITLE	DRAWING_No.		
#190 ATmega168 ユニバーサル・ボード			
SHEET	DATE	DESIGN	
1 / 1	07/10/07	T.Nakao	workshop Nak www.wsnak.com