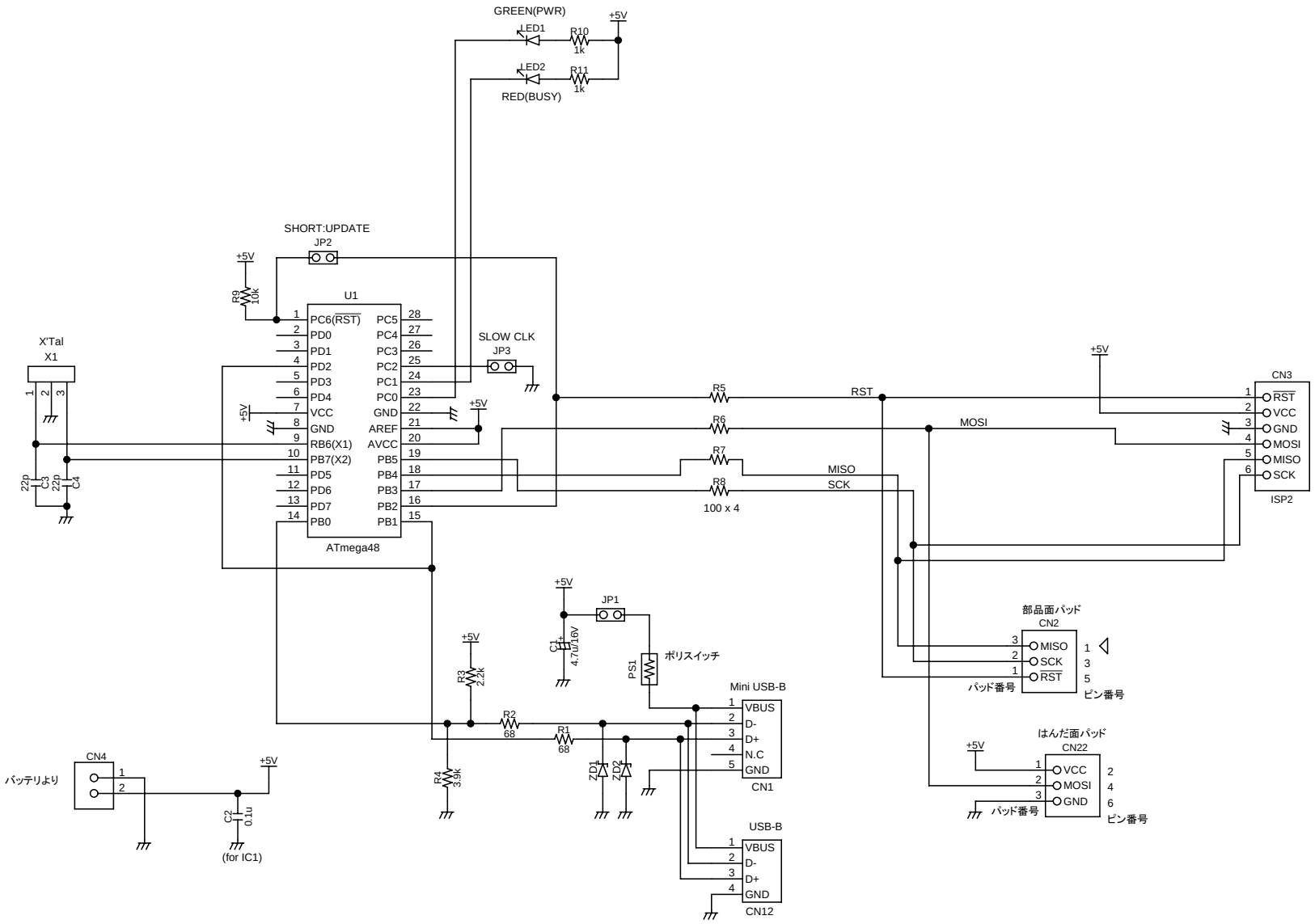

USBコネクタはCN1かCN12のどちらか一方のみ実装可能

TITLE	DRAWING_No.
#185 USBasp	

SHEET	DATE	DESIGN	
1 / 1	07/08/11		workshop Nak www.wsnak.com